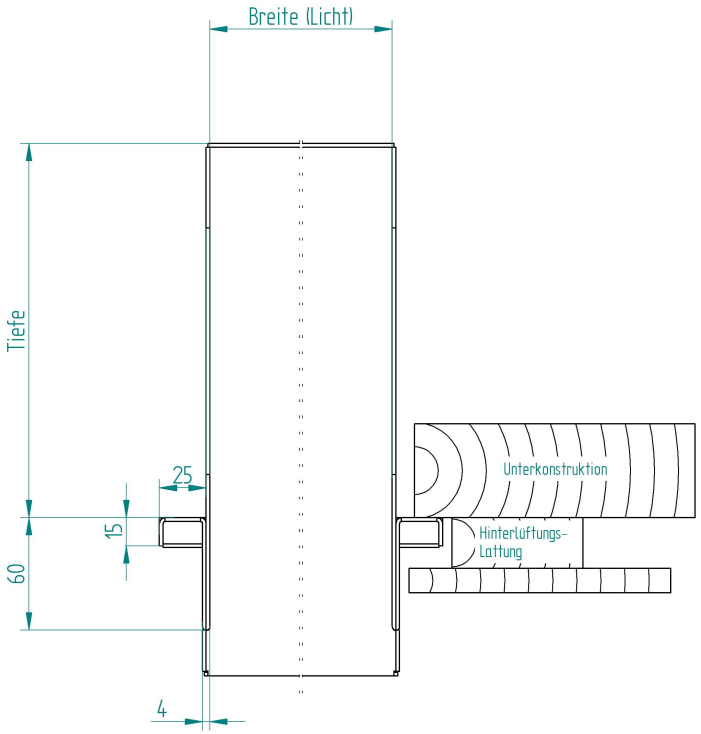

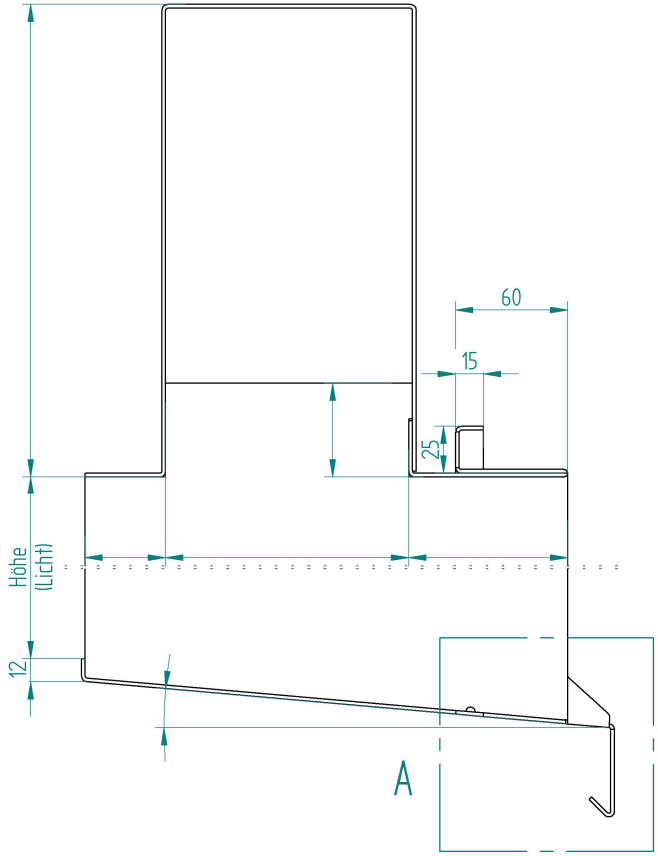

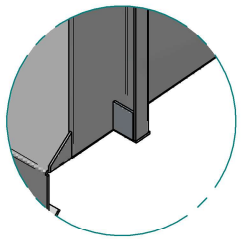

EINZELHEIT B

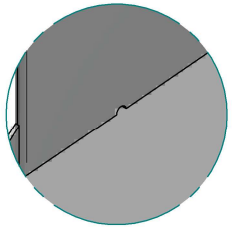

EINZELHEIT C

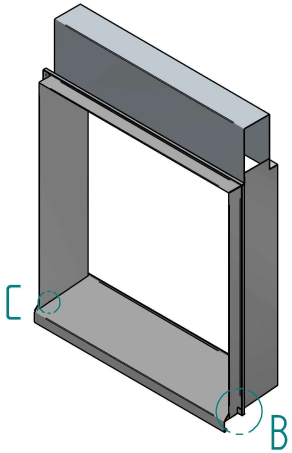

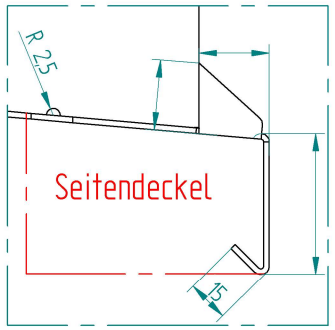

EINZELHEIT A

Zarge Quetschbug Hinterlüftet, mit Storenkasten, mit verdeckter Entwässerung								
gesteckt ☐		geschweisst ☐	Farbe:			Rahmenlicht:		
Seitendeckel		Ja ☐ Nein ☐				Steckprofile		
Pos.	Stk.	Breite (Licht)	Höhe (Licht)	Tiefe	Gefälle	Links	Rechts	Oben

Kunde:

Objekt:

Lieferadresse:

Bestelldatum: | Lieferdatum:

MAGRO
Blechbearbeitung und mehr ...

Gedruckt am 18.01.2021